CARTGUARD 2 FLEX

FLEXIBELT PÅKÖRNINGSSKYDD - FRÅN MCCUE

VECTUR

- *Fungerar på både korta och på längre ytor. Finns i olika färger för att passa in i den befintliga inredningen.*

CARTGUARD 2 FLEX

CartGuard 2 Flex är ett stötskydd i flexibel PVC och passar utmärkt som skyddsband till väggar och butiksinredning. Produkten består av en bas samt ett toppskydd. Toppskyddet finns i olika standardfärger.

Art.nr.	CartGuard 2 Flex
CGT-20FLX-COLOR	Top, på rulle, längd 21946mm
GGCGB-20-400	Bas, längd 3658mm
GGE-20-COLOR	Snap-On Ändkappa
GGE-20DS-COLOR	Quick-Stop Ändkappa
GGC-20-COLOR	Snap-On Ytterhörn 90°
GGC-20.45-COLOR	Snap-O-Ytterhörn 135°

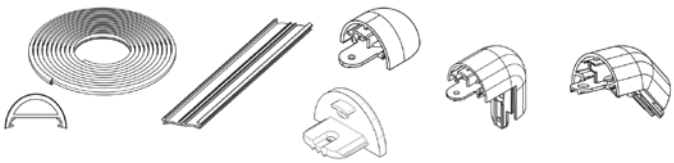

Dimensioner

– 51mm x 29mm PVC

Stötabsorberande kärna

– Idealisk för att skydda inredning och väggar

Enkel installation

– Alla delar sätts ihop med klickfunktion för enkel montering utan glipor

Standardfärger

- 101 grå
- 111 silver
- 801 vit
- 105 stålgrå
- 401 svart
- 701 blå
- 501 röd

VECTUR AB Tallbacksgatan 11G SE-195 72 Rosersberg | Tel: +46 8 557 680 90 info@vectur.se | www.vectur.se

CARTGUARD 2 FLEX

FLEXIBELT PÅKÖRNINGSSKYDD - FRÅN MCCUE

VECTUR

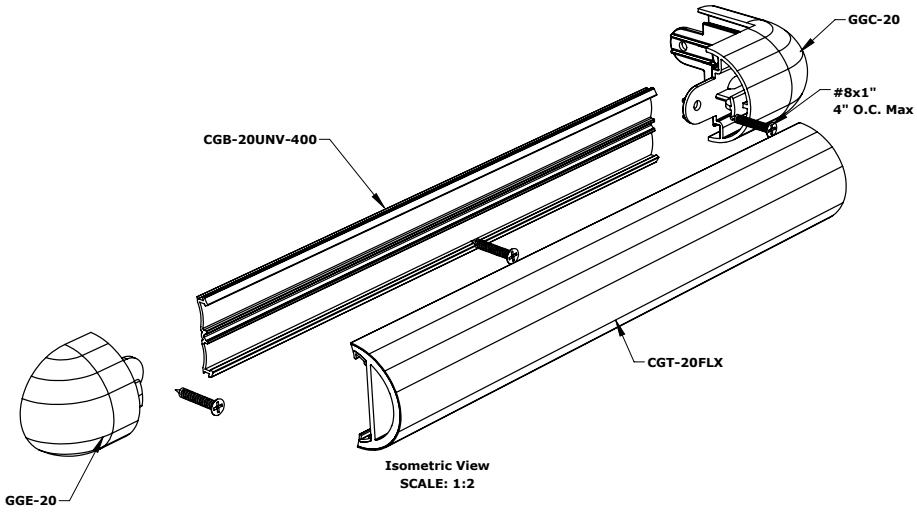

Isometric View
SCALE: 1:2

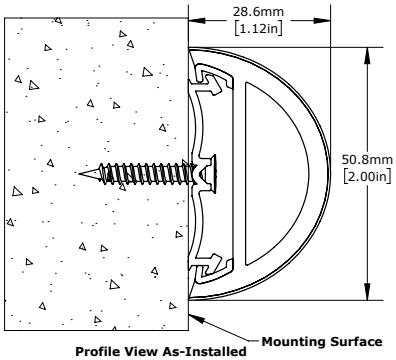

Profile View As-Installed
SCALE: 1:1

PROPRIETARY-CONFIDENTIAL: This document contains information proprietary to McCue Corporation. This information is not to be used in any way, disclosed to others or reproduced, in whole or in part, except as expressly authorized in writing by McCue Corporation. Any reproduction of this document, in whole or in part, must include this notice.

CG-20 FLX CUSTOMER DRAWING

McCue

Peabody, MA 01960, USA
+1 (800) 800 8503
customercare@mccue.com

Milton Keynes, United Kingdom
+44 (0)1908 365 511
uksales@mccue.com

Xiamen, Fujian, China
+86-592-2200790

mccue.com